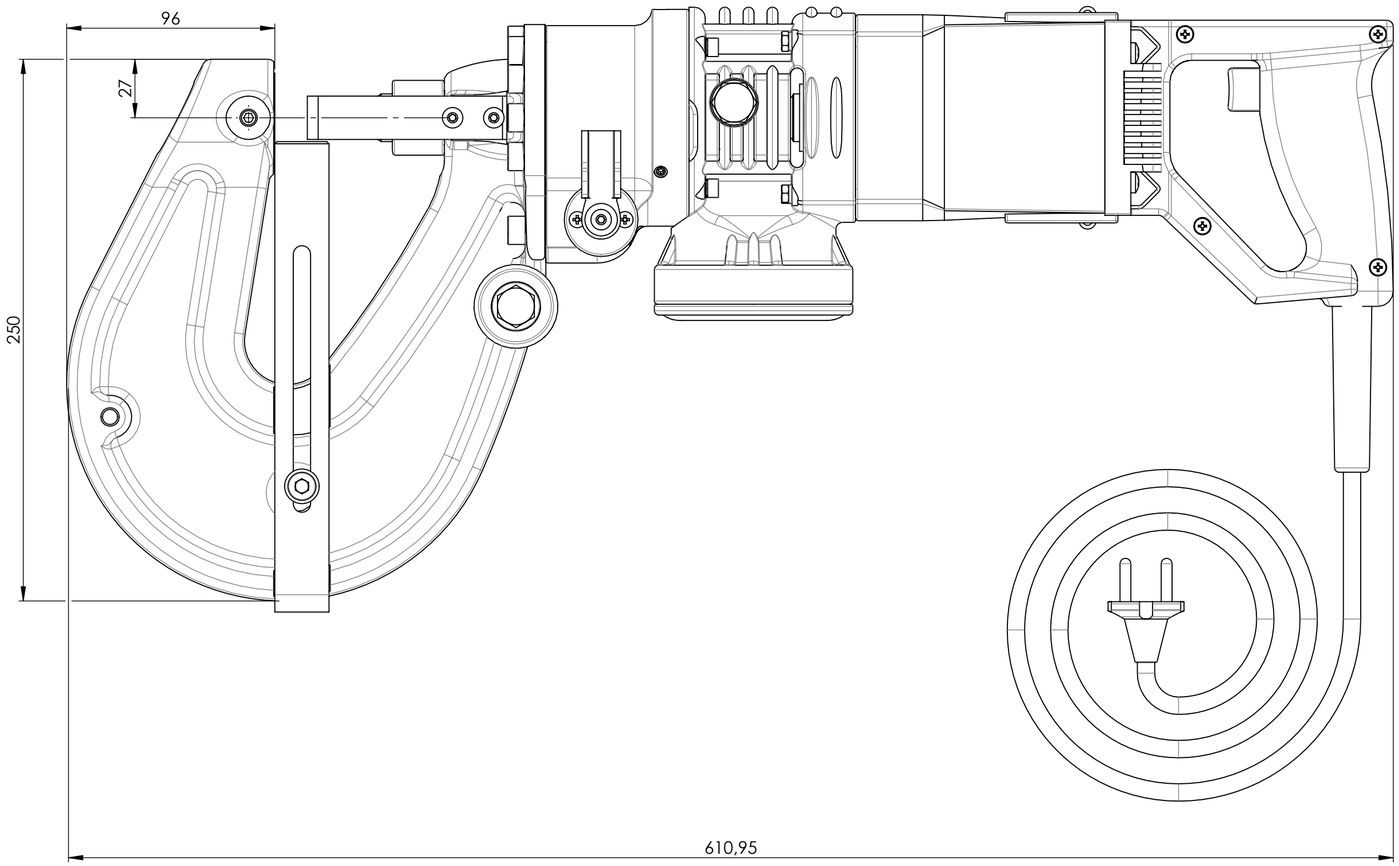
96
27
250
610,95

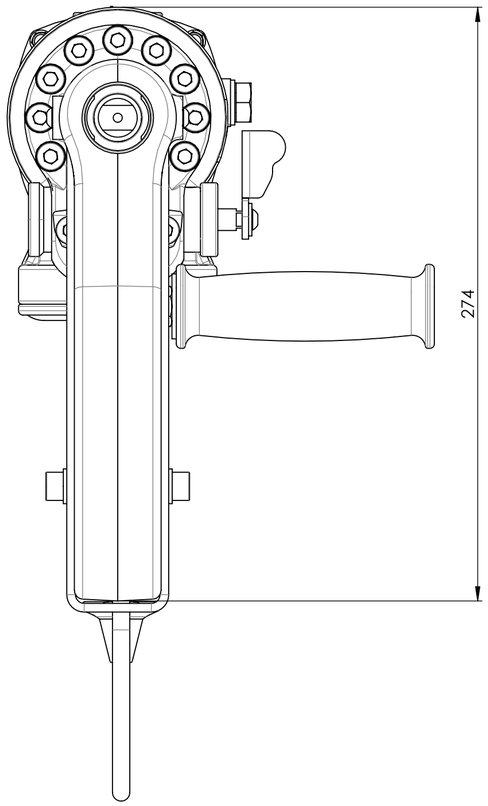
274

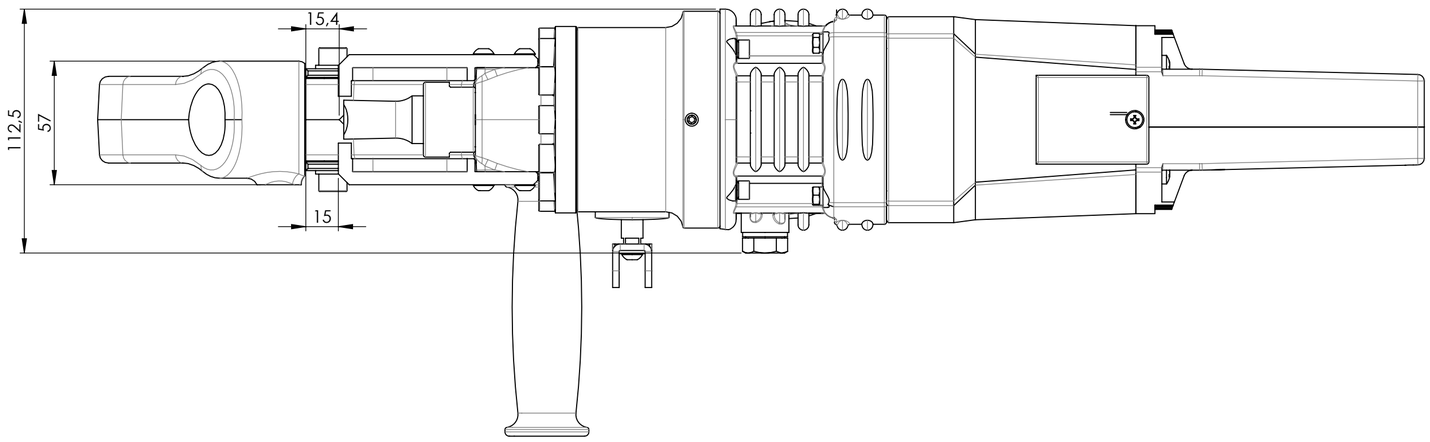
15,4
112,5
57
15