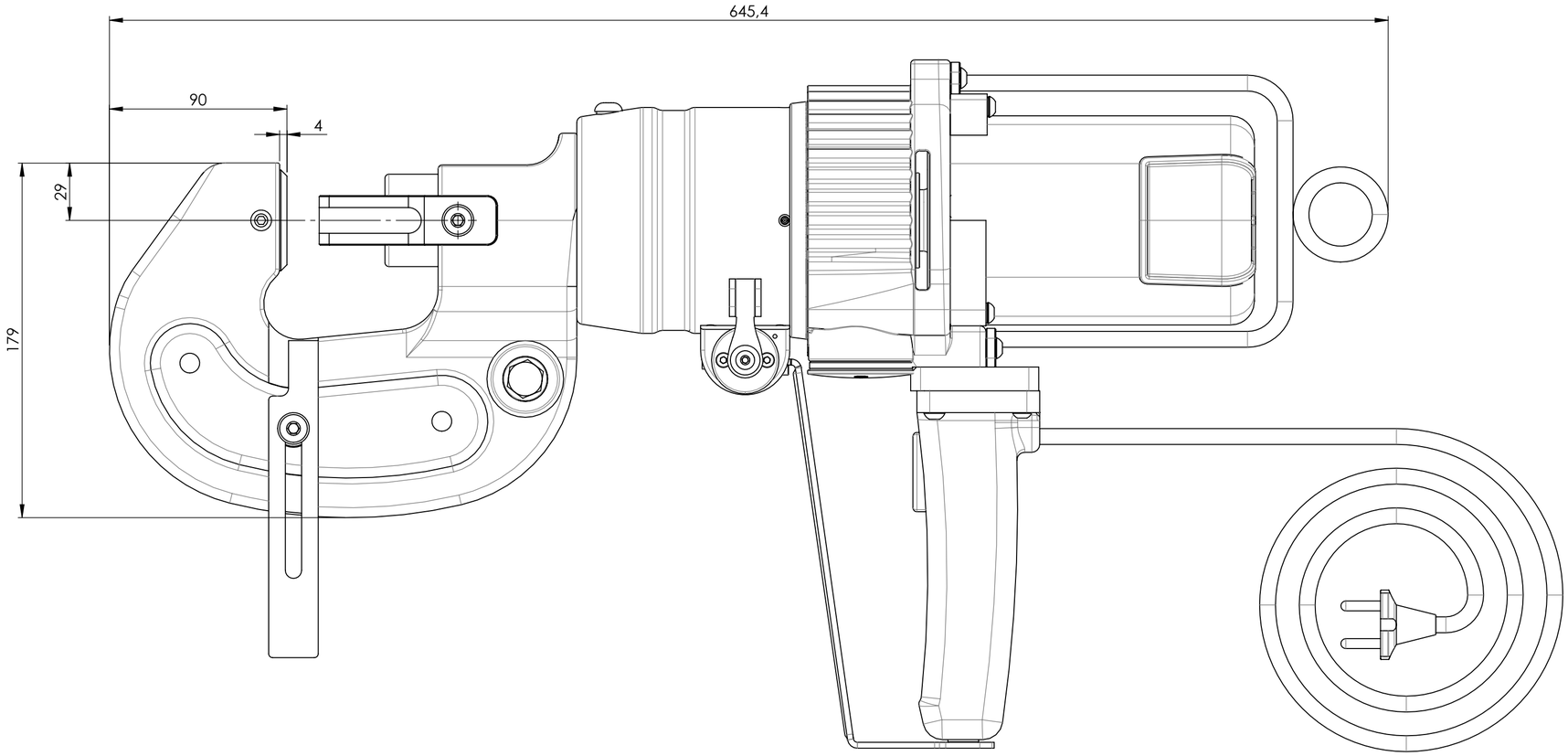
645,4
90
4
29
179

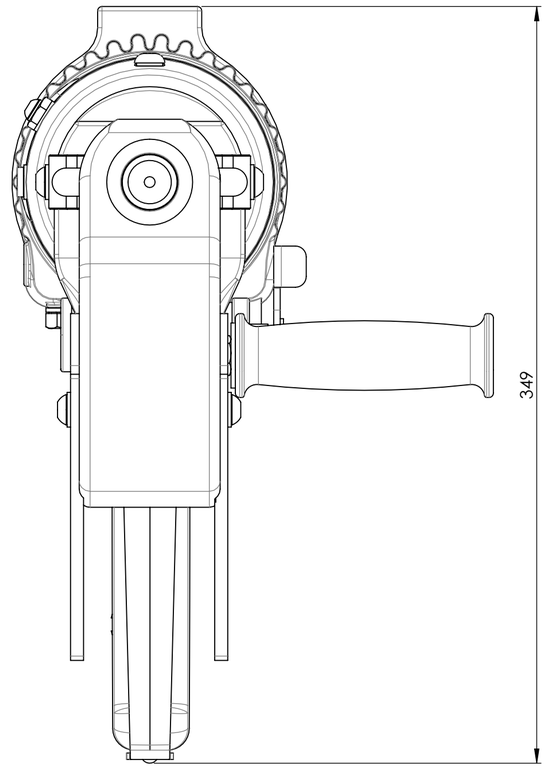
349

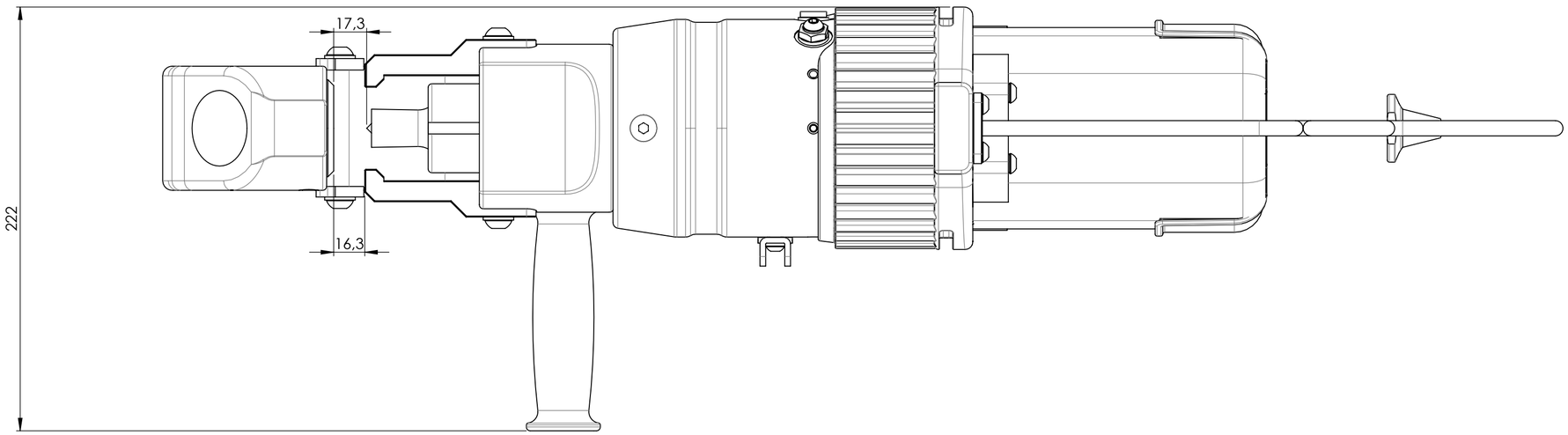
17,3
16,3
222