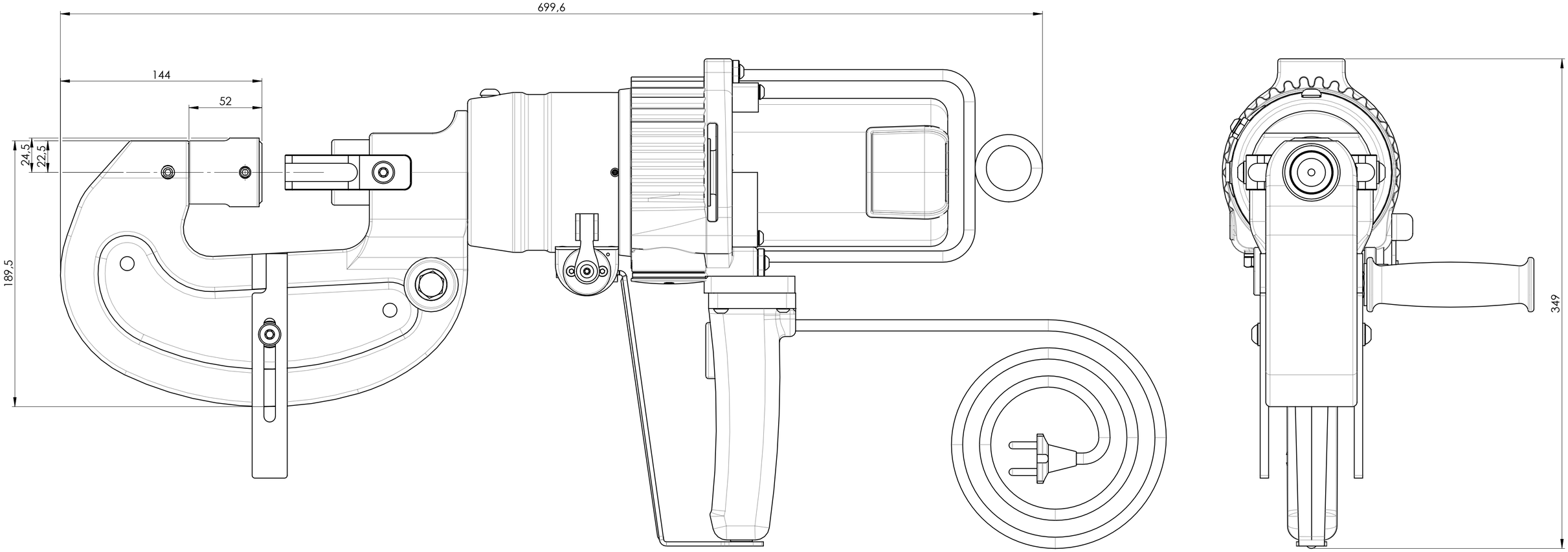
699,6
144
52
24,5
22,5
189,5
349

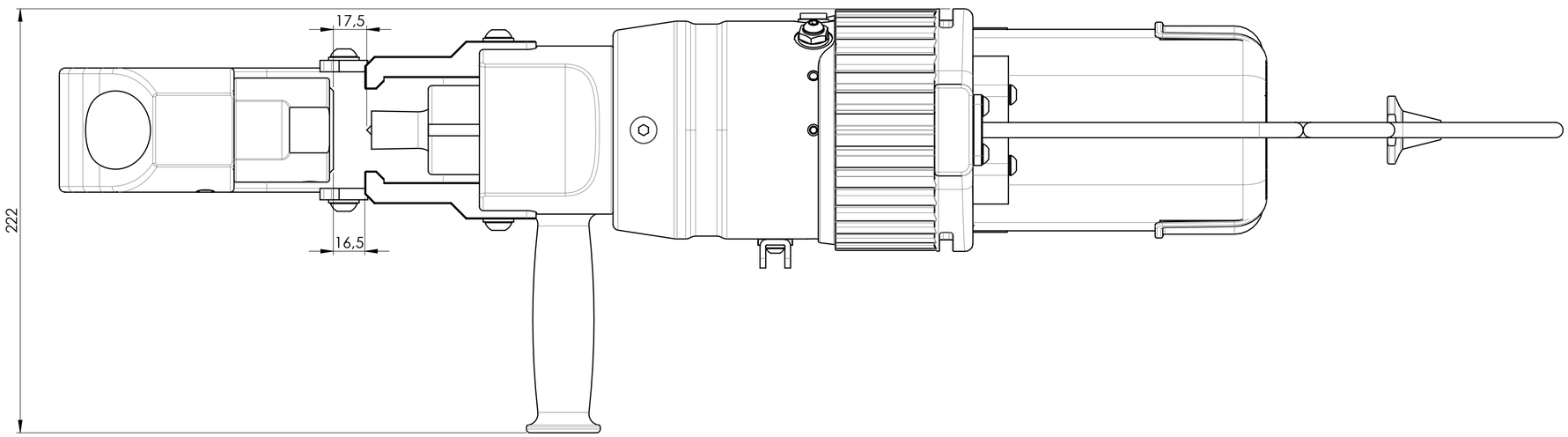
17,5
16,5
222